TOYOTA C-HR

PREZZI

Toyota C-HR

Prezzi e dati tecnici.

Valido a partire dal 28.03.2024

	Trasmissione	Trazione	Motore	Hybrid Garantie	Potenza	Coppia	Consumo combinato	Consumo combinato	Equivalente benzina	Categoria di energie	CO_2*	CO_2**	Prezzo CHF
					kW/cv	Nm	l/100 km	kWh/100 km	l/100 km		g/km	g/km	con IVA
1.8l Comfort	e-Multidrive	Anteriore	Hybrid	●	103/140	185	4.7			B	105	24	36'900.–
1.8l Trend	e-Multidrive	Anteriore	Hybrid	●	103/140	185	4.7			B	105	24	39'100.–
2.0l Trend	e-Multidrive	Trazione integrale	Hybrid	●	146/198	206	5.0			B	113	25	43'900.–
2.0l Style	e-Multidrive	Trazione integrale	Hybrid	●	146/198	206	5.1			C	115	26	50'600.–
2.0l Style Premiere	e-Multidrive	Trazione integrale	Hybrid	●	146/198	206	5.1			C	115	26	51'800.–
2.0l GR SPORT	e-Multidrive	Trazione integrale	Hybrid	●	146/198	206	5.1			C	115	26	51'100.–
2.0l GR SPORT Premiere	e-Multidrive	Trazione integrale	Hybrid	●	146/198	206	5.1			C	116	26	51'700.–
2.0l Trend	e-Multidrive	Anteriore	Plug-in Hybrid	●	164/223	208	0.8	15.1	2.46	B	19	21	47'900.–
2.0l Style	e-Multidrive	Anteriore	Plug-in Hybrid	●	164/223	208	0.9	15.3	2.58	B	19	22	54'600.–
2.0l Style Premiere	e-Multidrive	Anteriore	Plug-in Hybrid	●	164/223	208	0.9	15.3	2.58	B	19	22	55'800.–
2.0l GR SPORT	e-Multidrive	Anteriore	Plug-in Hybrid	●	164/223	208	0.8	15.2	2.47	B	19	21	55'100.–
2.0l GR SPORT Premiere	e-Multidrive	Anteriore	Plug-in Hybrid	●	164/223	208	0.9	15.3	2.58	B	19	22	55'700.–

* Emissioni di CO_2 durante l'utilizzo
** Emissioni di CO_2 derivanti dalla produzione di carburanti e/o di elettricità

Tutti i dati sono stati misurati conformemente alla procedura WLTP (Worldwide harmonized Light vehicles Test Procedure). Il consumo di carburante e le emissioni di CO_2 del vostro veicolo possono divergere dai dati indicati. Lo stile di guida e altri fattori (stato della strada, condizioni del traffico, stato del veicolo, equipaggiamento montato, carico, numero di passeggeri ecc.) influenzano i valori di consumo e di emissione dei veicoli. Valore medio delle emissioni di CO_2 di tutti i modelli di veicoli immatricolati in Svizzera: 122 g/km. Obiettivo emissioni di CO_2 Ø di tutti i modelli di veicoli immatricolati in Svizzera: 118 g/km. Consumo, categoria energetica ed emissioni di CO_2 possono variare in base all'equipaggiamento supplementare.

EQUIPAGGIAMENTO SUPPLEMENTARE

ESTERNI	Comfort	Trend	Style	Style Premiere	GR SPORT	GR SPORT Premiere
Verniciatura metallizzata	950.–	950.–	–	–	–	–
Verniciatura Solid White	●	●	–	–	–	–
Verniciatura a effetto perlato	1'350.–	1'350.–	–	–	–	–
Verniciatura bicolore metallizzata	–	1'750.–	950.–	●	950.–	●
Verniciatura bicolore solid	–	800.–	●	–	●	–
Verniciatura bicolore a effetto perlato	–	2'150.–	1'350.–	400.–	1'350.–	400.–
4 ruote invernali con cerchi in lega leggera 18" di qualità	–	2'560.–	2'560.–	2'560.–	2'560.–	2'650.–
4 ruote invernali con cerchi in lega leggera 19" di qualità	–	–	2'800.–	2'800.–	2'800.–	2'800.–
Gancio di traino, sfera amovibile, 13 poli	1'400.–	1'400.–	1'400.–	1'400.–	1'400.–	1'400.–
Lunotto e vetri posteriori oscurati	600.–	●	●	●	●	●
Protezione lunga durata per carrozzeria	460.–	460.–	460.–	460.–	460.–	460.–
Toyota Clean Heck: senza designazione del modello sulla parte posteriore	120.–	120.–	120.–	120.–	120.–	120.–
COMFORT ED EQUIPAGGIAMENTO INTERIORE						
Rivestimenti in pelle	–	–	990.–	–	–	–
Tetto panoramico fisso	–	–	●	●	–	990.–
PACCHETTI						
Pacchetto Comfort (riscaldamento del volante, sbrinatore del parabrezza, sedili conducente e passeggero riscaldati, Smart Entry (conducente e passeggero), sensore pioggia, specchietti retrovisori esterni ripiegabili automaticamente, specchietti retrovisori interni auto-oscuranti)	1'500.–	●	●	●	●	●
Pacchetto Tech (Toyota Smart Connect+ (T2) multimediale con schermo HD da 12,3", sistema di navigazione integrato, stazione di ricarica wireless per dispositivi mobili (Qi), assistenza agli abbaglianti adattivi (AHS), luci di svolta, sensori di parcheggio anteriori e posteriori con assistenza alla frenata con rilevamento di oggetti, veicoli e pedoni (PKSB), telecamera panoramica a 360°	–	2'500.–	●	●	●	●
Pacchetto Basic (4 ruote invernali complete 18" di qualità, in lega leggera, rivestimento bagagliaio su misura, pellicola protettiva paraurti posteriore, gilet di sicurezza, kit di pronto soccorso, triangolo di emergenza)	–	2'721.–	2'721.–	2'721.–	2'721.–	2'721.–
Pacchetto colore (verniciatura parziale dello spoiler sul tetto e guscio retrovisori esterni in oro 5C7)	950.–	950.–	950.–	950.–	950.–	950.–
Pacchetto esterno (strisce decorative anteriori, laterali e posteriori in rosso)	–	–	–	–	400.–	400.–
Pacchetto design (Accenti di design anteriore in nero, pedane laterali e decorazioni per le chiavi)	1'300.–	1'300.–	1'300.–	1'300.–	–	–
Pacchetto sport (minigonne anteriori, laterali e posteriori argentate)	590.–	590.–	590.–	590.–	–	–

● = Standard – = Non disponibile

VERSIONE DI BASE COMFORT

ESTERNI

Cerchi in lega leggera 17", pneumatici 215/60 R17

Fari fendinebbia a LED

Fari LED

Luci posteriori a LED

Regolazione dell'assetto dei fari

COMFORT ED EQUIPAGGIAMENTO INTERIORE

Aletta parasole con specchietto illuminato lato conducente e passeggero

Chiusura automatica delle porte (incluso il bagagliaio)

Climatizzatore automatico bi-zona

Controllo remoto del condizionatore d'aria

Padiglione nero

Prese USB anteriore (1x USB-C)

Rivestimento sedili in tessuto

Sedile conducente regolabile in altezza

Sedili anteriori regolabili manualmente

Volante in pelle (similpelle)

SICUREZZA E SISTEMI DI ASSISTENZA ALLA GUIDA

Airbag laterali anteriori

SICUREZZA E SISTEMI DI ASSISTENZA ALLA GUIDA

Airbag per le ginocchia del conducente

Assistente alla segnaletica stradale

Assistenza al mantenimento di corsia (LTA)

Fari abbaglianti automatici (AHB)

Limitatore di velocità (ASL)

Regolatore di velocità adattivo (ACC)

Safe Exit Assist (SEA)

Telecamera di retromarcia

Visualizzatore angolo morto (BSM)

MULTIMEDIA

6 altoparlanti

Display multinformazione 12,3" (tachimetro)

Sistema multimediale Toyota Smart Connect (T1) con schermo HD 8", sistema di navigazione cloud (gratuito per 4 anni)

VERSIONE TREND

(IN AGGIUNTA COMFORT)

ESTERNI

Cavo di ricarica 5 m (Mode 2, tipo 2, 8 A) (solo PHEV)

Cavo di ricarica 7,5 m (Mode 3, tipo 2, 32 A) (solo PHEV)

Cerchi in lega leggera 18", pneumatici 225/55 R18

Lunotto e vetri posteriori oscurati

Portellone elettrico

Retrovisori esterni ripiegabili automaticamente

COMFORT ED EQUIPAGGIAMENTO INTERIORE

Connessioni USB 1x anteriore, 1x posteriore (2 x tipo C)

Chiave digitale per l'accesso con smartphone (gratuita per 1 anno)

Retrovisore interno elettrocromatico (auto-oscurante)

Sedile conducente con sostegno lombare regolabile elettricamente

Sedile passeggero anteriore regolabile in altezza

Sedili anteriori riscaldabili

Sensore pioggia

Smart Entry

Volante riscaldabile

SICUREZZA E SISTEMI DI ASSISTENZA ALLA GUIDA

Sensori di parcheggio anteriori e posteriori con assistenza alla frenata con rilevamento di oggetti e veicoli (PKSB)

VERSIONE STYLE

(IN AGGIUNTA TREND)

ESTERNI

Cerchi in lega leggera 19", pneumatici 225/50 R19

Luce di svolta

COMFORT ED EQUIPAGGIAMENTO INTERIORE

Caricatore senza fili per dispositivi mobili (Qi)

Retrovisore interno digitale (immagine da telecamera)

Sedile conducente con funzione memoria

Sedili in similpelle/Alcantara

Sistema Nanoe X di depurazione dell'aria dell'abitacolo

Telecamera panoramica a 360°

Tetto panoramico fisso

SICUREZZA E SISTEMI DI ASSISTENZA ALLA GUIDA

Allerta traffico trasversale anteriore (FCTA)

Assistenza al cambio di corsia (LCA)

Assistenza intelligente al parcheggio completamente automatica

Fari abbaglianti automatici adattivi (AHS)

Sensori di parcheggio anteriori e posteriori con assistenza alla frenata con rilevamento di oggetti, veicoli e pedoni (PKSB)

Sistema pre-collisione con telecamera Driver Monitor

MULTIMEDIA

9 altoparlanti (JBL)

Sistema multimediale Toyota Smart Connect+ (T2) con schermo HD 12,3", sistema di navigazione integrato

Visore a testa alta (HUD)

VERSIONE GR SPORT

(IN AGGIUNTA TREND)

ESTERNI

Cerchi in lega leggera 19", pneumatici 225/50 R19

Luce di svolta

COMFORT ED EQUIPAGGIAMENTO INTERIORE

Caricatore senza fili per dispositivi mobili (Qi)

Retrovisore interno digitale (immagine da telecamera)

Rivestimenti in Alcantara

Sedile conducente con funzione memoria

Sistema Nanoe X di depurazione dell'aria dell'abitacolo

Telecamera panoramica a 360°

SICUREZZA E SISTEMI DI ASSISTENZA ALLA GUIDA

Allerta traffico trasversale anteriore (FCTA)

Assistenza al cambio di corsia (LCA)

Assistenza intelligente al parcheggio completamente automatica

Fari abbaglianti automatici adattivi (AHS)

Sensori di parcheggio anteriori e posteriori con assistenza alla frenata con rilevamento di oggetti, veicoli e pedoni (PKSB)

Sistema pre-collisione con telecamera Driver Monitor

MULTIMEDIA

9 altoparlanti (JBL)

Sistema multimediale Toyota Smart Connect+ (T2) con schermo HD 12,3", sistema di navigazione integrato

Visore a testa alta (HUD)

VERSIONE STYLE PREMIERE

(IN AGGIUNTA STYLE)

ESTERNI

Paraurti (nero, laterale Piano Black e Gun Metal)

COMFORT ED EQUIPAGGIAMENTO INTERIORE

Rivestimenti in pelle (Cuciture decorative in Sulfur)

VERSIONE GR SPORT PREMIERE

(IN AGGIUNTA GR SPORT)

ESTERNI
Cerchi in lega leggera 20", pneumatici 245/40 R20
Paraurti "Piano Black"

BATTERIA E RICARICA

			2,0l FWD
	Trasmissione		Automatico a variazione continua
Batteria	Potenza batteria brutto	kWh	13.6
	Tipo batteria		Li-Ion
Capacità di carica AC	Capacità caricabatteria di bordo	kW	6.6
	Caricabatteria di bordo, fasi utili		1
	Spina sul veicolo		Typ 2
Capacità di carica DC	Potenza di carica massima	kW	–
	Spina sul veicolo		–
Tempi di carica teorici AC	Presa domestica (T13, 8A) (0–100%)	h	7.4[1)]
	Wallbox con potenza di 11 kW, 3 fasi (0–100%)	h	3.7[1)]
Tempi di carica teorici DC	Ricarica rapida DC (10–80%)	min	–

[1)] Tempo di ricarica calcolato

TOYOTA RELAX

DI BASE:

	Garanzia Toyota					Toyota Assistance
	Garanzia totale Toyota	Garanzia Toyota Hybrid	Garanzia sulla verniciatura	Garanzia contro la ruggine perforante auto	Garanzia contro la ruggine perforante veic. comm.	
Anni	10 [1]	5 [2]	3	12	–	10 [1]
Chilometri	185'000	100'000	illimitati	illimitati	–	185'000

ACQUISTABILI:

	Servizi acquistabili			Garanzia pneumatici	Toyota protect
	Toyota Service [3a]	Toyota Service PLUS [3b]	Hybrid Service Check [4]		
Prezzo	CHF 1'499.–	CHF 2'699.–	CHF 89.–	CHF 29.–	CHF 1'200.– [5]
Durata	4 anni/max 60'000 km	4 anni/max 60'000 km	di anno in anno	24 mesi	–

[1] Una volta scaduta la garanzia di fabbrica di 3 anni (fino a max 100'000 km), dopo ogni servizio eseguito presso un partner ufficiale Toyota entra in vigore l'estensione della garanzia conformemente alle condizioni di garanzia (max 10 anni o 185'000 km, vale il primo criterio raggiunto). Anche Toyota Assistance 24/7 si prolunga ogni volta di un ulteriore anno fino a max 10 anni o fino a 185'000 km. In caso di interruzione del servizio, la garanzia e Assistance si riattivano non appena viene eseguito il servizio presso un partner ufficiale Toyota (si applica un periodo di attesa di un mese). I servizi devono essere eseguiti entro le scadenze indicate dal costruttore per il relativo modello.

[2] La garanzia di fabbrica per i principali componenti del sistema ibrido come batteria, centralina della batteria del sistema ibrido, centralina di controllo sistema ibrido e inverter è di 5 anni fino a 100'000 km. Successivamente entra in vigore la garanzia di 10 anni attivata dal servizio nonché l'Hybrid Service Check attivato dal servizio.

[3a] Toyota Service: Manutenzione in base al piano dei servizi (manodopera e ricambi) senza parti soggette a usura e liquidi per 4 anni fino a max 60'000 km

[3b] Toyota Service PLUS: manutenzione in base al piano dei servizi (manodopera e ricambi), pezzi soggetti a usura (freni, spazzole tergicristallo), liquidi (olio motore, liquido freni, liquido lavavetri) per 4 anni fino a max 60'000 km

[4] L'Hybrid Service Check è valido per la batteria di trazione per 1 anno o 15'000 km, vale il primo criterio raggiunto. La stipulazione può essere effettuata fino a max 10 anni dalla prima immatricolazione.

[5] Il calcolo del premio è un'indicazione di prezzo per un'assicurazione casco totale incl. danni da parcheggio. Il premio può variare in base ai dati del veicolo e del conducente e all'estensione della copertura.

SPECIFICHE

TRASMISSIONE

		1,8 l Hybrid 140 CV	2,0 l Hybrid 198 CV	2,0 l Plug-in Hybrid 223 CV
Trasmissione		Automatico a variazione continua	Automatico a variazione continua	Automatico a variazione continua
Propulsione		Anteriore	Trazione integrale	Anteriore
Cilindrata	cm^3	1'798	1'987	1'987
Velocità massima	km/h	175	180	180
Coppia massima	Nm	185	206	208

PESI*

		2,0l AWD	1,8l FWD	2,0l FWD
Trasmissione		Automatico a variazione continua	Automatico a variazione continua	Automatico a variazione continua
Peso a vuoto	kg	1'627	1'535	1'745 – 1'765
Carico utile	kg	388	395	365 – 385
Peso totale	kg	2'015	1'930	2'130
Peso totale del convoglio	kg	2'740	2'655	2'855
Carico sul tetto	kg	75	75	75
Carico massimo ammesso asse anteriore	kg	1'180	1'180	1'180
Carico massimo ammesso asse posteriore	kg	1'080	1'080	1'080
Carico rimorchiato massimo	kg	725	725	725
Carico rimorchiato non frenato	kg	725	725	725
Carico del timone	kg	75	75	75

* A seconda dell'attrezzatura

SPECIFICHE

DIMENSIONI E VOLUMI*

		2,0l AWD	1,8l FWD	2,0l FWD
Trasmissione		Automatico a variazione continua	Automatico a variazione continua	Automatico a variazione continua
Lunghezza	mm	4'362	4'362	4'362
Larghezza	mm	1'832	1'832	1'832
Altezza	mm	1'558	1'558	1'558
Passo	mm	2'640	2'640	2'640
Carreggiata anteriore	mm	1'550	1'550	1'550
Carreggiata posteriore	mm	1'565	1'565	1'565
Numero di posti		5	5	5
Numero di posti anteriore		2	2	2
Numero di posti posteriore		3	3	3
Serbatoio carburante	l	43	43	43

* A seconda dell'attrezzatura

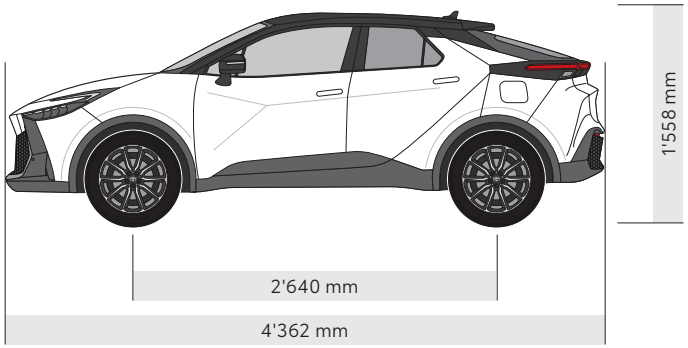

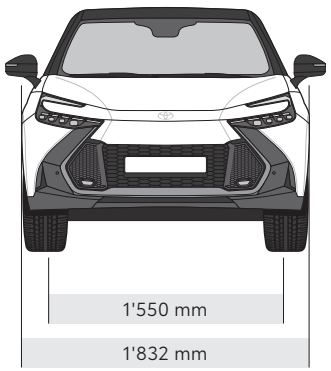

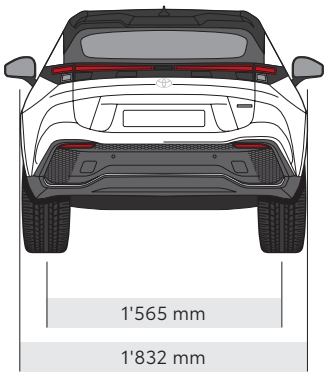

Con riserva di errori di stampa, imprecisioni o modifiche. Tutti i dati senza garanzia e senza pretesa di completezza. Tutti i prezzi indicati sono prezzi netti consigliati in CHF, IVA incl.
La pubblicazione di un nuovo listino prezzi sostituisce tutti i precedenti, che perdono di validità. Trovate informazioni dettagliate sul veicolo su www.toyota.ch.